Munters Saturn ONE Baureihe

Abluftventilatoren

Munters Saturn ONE Baureihe besteht aus hochtechnologischen und vollständig modularen Ventilatoren mit zahlreichen Funktionen, die einen außergewöhnlichen Luftstrom mit voller Energieeffizienz kombinieren. Das führt zu einem überdurchschnittlichen Wachstum von Viehbestand und Ertrag, mehr Tierwohl und nachhaltigem Wirtschaften.

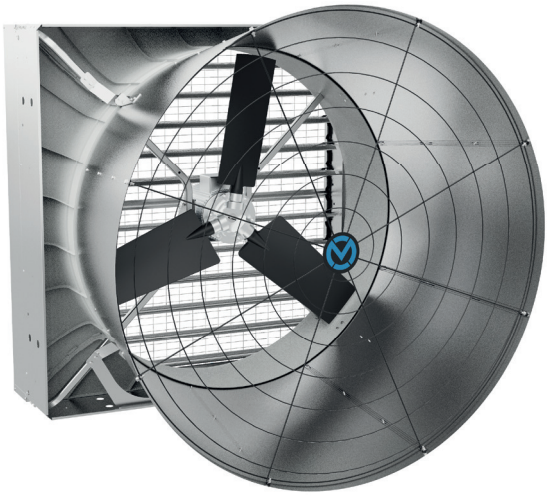

Saturn ONE Direct Drive

Vorteile

- Optimierter Lufteinlass bestehend aus Verbundwerkstoff
- Weniger sich bewegende Teile reduzieren den Wartungsbedarf
- Strömungsoptimierte Übergänge erhöhen den Volumenstrom
- Reduzierte Geräuschemissionen zum Verbessern der Tierumgebung
- Energieeffiziente Ventilatoren mit Munters Drive sparen bis zu 60 % Strom
- Patentierte selbsttätige Verschlussklappe reduziert Lichteinfall, Undichtigkeiten, Staubablagerungen und Geräusche. Abnehmbar.

Die Saturn ONE Baureihe umfasst High Efficiency, High Pressure, Direct Drive und Munters Drive Ventilatoren, ist für jede Geflügel- oder Gewächshausanwendung in allen Klimazonen geeignet und kombiniert Rentabilität und Nachhaltigkeit.

Die patentierte selbsttätige Verschlussklappe, die in allen Modellen der Baureihe Saturn zum Einsatz kommt, dichtet vollständig ab und verhindert Lichteinfall, Luftzug und Staubablagerungen. Die Ventilatorblätter wurden auf Leistung optimiert und und stellen hohe Volumenströme auch bei hohen Differenzdrücken sicher.

Der Saturn ONE Munters Drive bietet eine Leistung, die über dem Marktstandard liegt, und verringert den Stromverbrauch gegenüber herkömmlichen Modellen um bis zu 60 %. Die auf dem Motor montierte VFD-Steuerung gewährleistet einen optimalen Betrieb und eine schnelle und einfache Installation. Die Verschlussklappe wir durch einen Proportionalgetriebemotor in Anhängigkeit von der Motordrehzahl gesteuert.

Als Marktführer für Ventilationssysteme steht Munters seit mehr als 60 Jahren für Qualität und ist nach ISO 9001 zertifiziert.

Saturn ONE Munters Drive – patentierte selbsttätige Verschlussklappe

Munters Saturn ONE Baureihe

	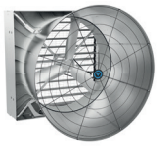	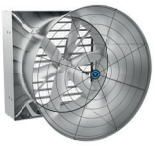	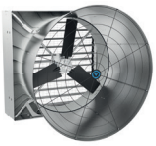	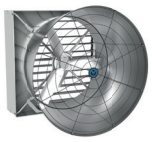
	High Efficiency	**High Pressure**	**Direct Drive**	**Munters Drive**
Antrieb	Riemen	Riemen	AC, Direkt	EC, Direkt
Flügel	3 Flügel, Munters Protect	6 Flügel, Munters Protect	3 Flügel, Verbundstoff	3 Flügel, Munters Protect
Leistung	1,5 PS	2,0 PS	2,0 PS	2,1 PS
Application	Mastgeflügel, Gewächshaus	Legehennenställe mit Einbauten, Megaställe für Mastgeflügel, Ställe mit Beleuchtungsregelung (Lichtfilter)	Legehennenställe mit Einbauten, Megaställe für Mastgeflügel, Ställe mit Beleuchtungsregelung (Lichtfilter)	Jede Geflügel- oder Gewächshausanwendung in allen Klimazonen
Max. statischer Druck	Bis zu 75 Pa	Bis zu 100 Pa	Bis zu 120 Pa	Bis zu 75 Pa

Munters Saturn ONE Baureihe

High Efficiency - High Pressure - Direct Drive

Abmessungen

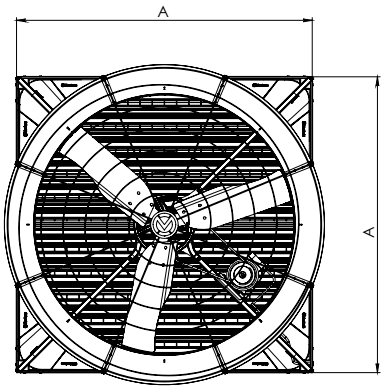

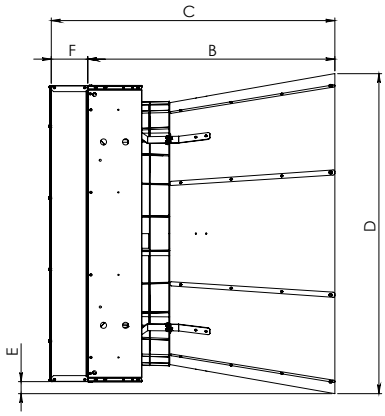

	A	B	C	D	E	F
Saturn ONE High Efficiency Saturn ONE High Pressure Saturn ONE Direct Drive	1.615 mm	1.345 mm	1.518 mm	1.745 mm	80 mm	173 mm

Technische Daten

		High Efficiency	High Pressure	Direct Drive
Leistung	PS	1,5	2,0	2,0
Durchmesser Flügel	mm [inch]	1.400 [55]	1.400 [55]	1.400 [55]
Anzahl Flügel/Material		3/Munters Protect Stahl	6/Munters Protect Stahl	3/Verbundstoff
Antrieb		Riemen	Riemen	Direkt
Gewicht voll ausgestatteter Ventilator	kg	114	122	135
Max. Leistungsaufnahme /Max. Strom [1]	W/A	1.900/3,4	2.350/4,3	2.600/5,5
IEC-Schutzart des Elektromotors		IP55	IP55	IP55
Geräuschpegel [2]	Db(a)	75,3	76,9	78,5

[1] 50 Hz 400 V Spezifikation, 60 Hz auf Anfrage erhältlich, [2] Geräuschmessung gemäß ISO 3744

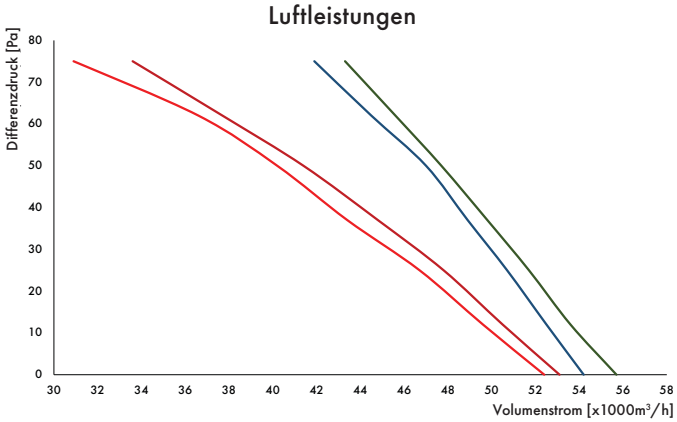

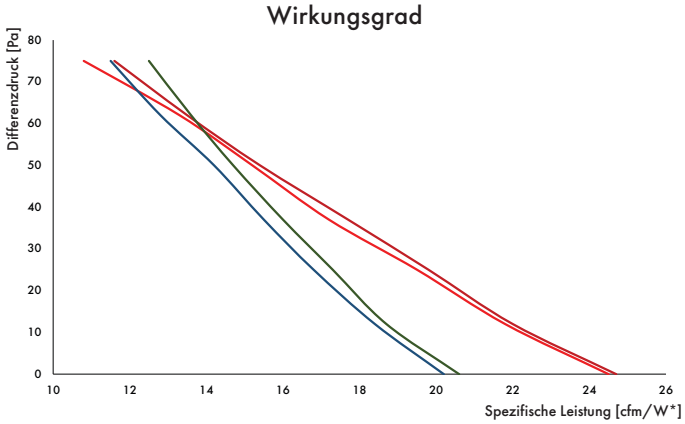

Saturn ONE High Efficiency		Saturn ONE High Pressure		Saturn ONE Direct Drive	
Motor	BESS Lab	Motor	BESS Lab	Motor	BESS Lab
— Hp 1.5 IE3	#21109	— Hp 2 IE3	#21113	— Hp 2 IE3	#21131
— Hp 1.5 IE1	#21106				

*1 cfm/W = 1.7 m³/hW

Ladekapazität

	Saturn ONE High Efficiency		Saturn ONE High Pressure		Saturn ONE Direct Drive	
	unmontiert	montiert	unmontiert	montiert	unmontiert	montiert
40'HC Container	132 (108[1])	25	120 (96[1])	25	72 (60[1])	22
LKW		30		30		25

[1] mit quadratischem Schutzgitter

Munters Saturn ONE Baureihe

Munters Drive

Abmessungen

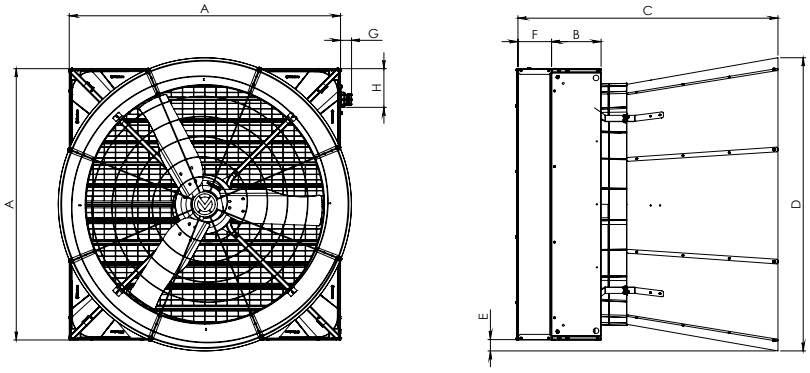

	A	B	C	D	E	F	G	H
Saturn ONE Munters Drive	1.615 mm	295 mm	1.545 mm	1.745 mm	80 mm	200 mm	65 mm	230 mm

Technische Daten

		Munters Drive
Leistung	PS	2,1
Motortyp		EC - Permanent Magnet
Durchmesser Flügel	mm [inch]	1.400 [55]
Nenndrehzahl Flügel	rpm	625
Antrieb		Direct Drive
Anzahl Flügel/Material		3/Munters Protect Stahl
Gewicht voll ausgestatteter Ventilator	kg [lbs]	120 [264]
Max. Leistungsaufnahme /Max. Strom @ 400 V 3Ph	W/A	2.000/4
Min./Max. Betriebstemperatur	°C [°F]	-15/+40 [5/104]
Max. Betriebsdruck	Pa	75
Geräuschpegel [1]	Db(a)	74,3

[1] Geräuschmessung gemäß ISO 3744

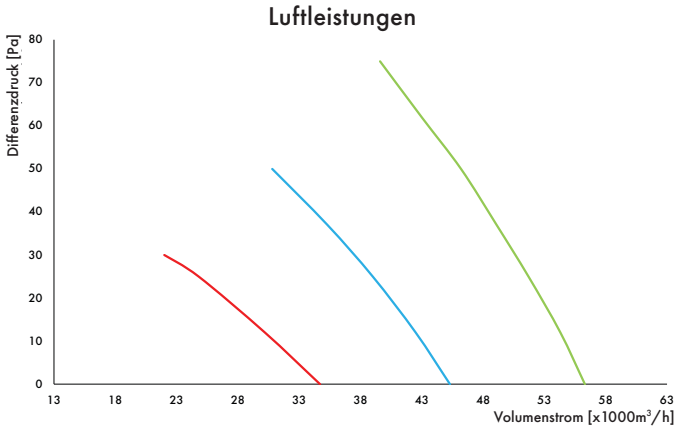

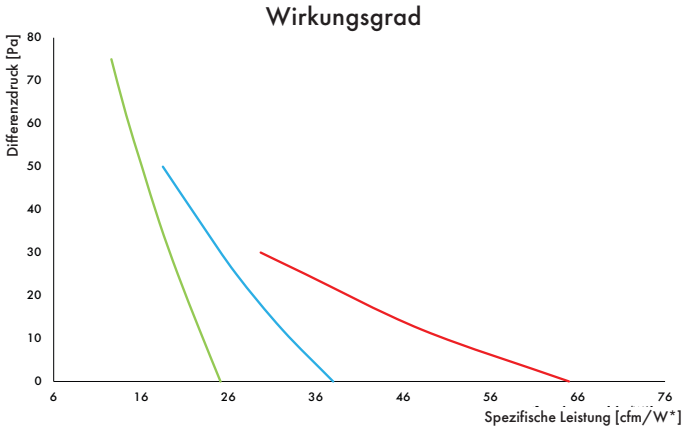

— 625 U/min, — 500 U/min, — 375 U/min. Luftleistungen und Wirkungsgrad gemäß BESS-Labortest #21133. *1 cfm/W = 1.7 m³/hW

Ladevolumen

	Saturn ONE Munters Drive	
	unmontiert	montiert
40'HC Container	72	22
LKW	72	25

Find your nearest Munters office at **www.munters.com**

Munters reserves the right to make alterations to specifications, quantities, etc., for production or other reasons, subsequent to publication. © Munters AB, 2021

PS_SATURNONESERIES_202109_DE