Munters EM 50-52

Abluftventilatoren

Die Baureihe EM, die bekannteste von Munters entwickelte und produzierte Gehäuseventilator-Familie, hat seit den 1980er Jahren hervorragende Leistungen in allen Bereichen der Viehzucht (Mastgeflügel, Legehennen, Schweine, Milchvieh) und in Gewächshausanwendungen erbracht.

Merkmale

- Überragende Haltbarkeit durch die Munters Protect Beschichtung, 3 Jahre Garantie gegen Korrosion
- Zuverlässig, seit 40 Jahren am Markt bewährt
- Bei geschlossener Verschlussklappe werden Lichteinfall und Undichtigkeiten reduziert
- Energieeffiziente Lösung
- Für Tunnellüftung geeignet

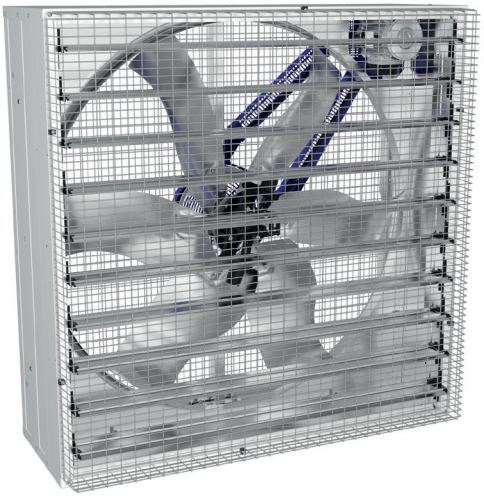

Frontansicht EM50

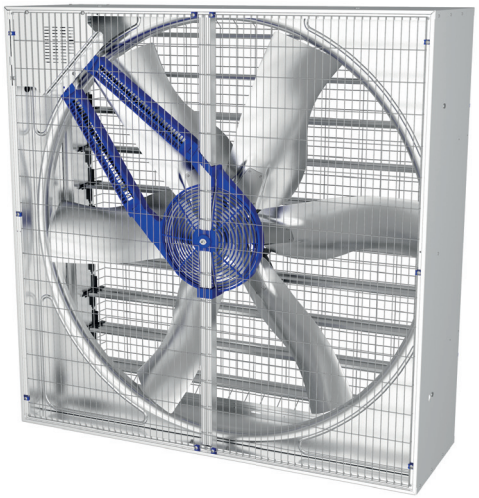

Rückansicht EM52

Die Munters EM 50-52 sind die idealen Abluftventilatoren, wenn ein besonders hoher Luftdurchsatz erforderlich ist, selbst in Umgebungen mit hohem statischen Druck, dank ihrer einzigartigen Lüfterradform, die vollen Wirkungsgrad und Zuverlässigkeit gewährleistet.

Bei der Munters EM Baureihe sind Gehäuse, Flügel und Verschlussklappen aus Stahl mit Munters Protect-Beschichtung gefertigt, um zusätzlichen Schutz vor Korrosion zu bieten. Für hochkorrosive Anwendungen ist die EMX50-Version zusätzlich zur Munters Protect-Beschichtung mit Elementen aus rostfreiem Stahl ausgestattet.

Der Riemenantrieb ermöglicht eine niedrige Drehzahl, was zu einem geringeren Energieverbrauch und Geräuschpegel führt und eine angenehme Umgebung für Tiere und Bediener gewährleistet.

Das patentierte Zentrifugalsystem steuert die Verschlussklappen, die bei ausgeschaltetem Lüfter fest geschlossen bleiben, um Undichtigkeiten zu vermeiden und den Lichteinfall zu reduzieren.

Munters EM 50-52 Abluftventilatoren werden einer strengen Qualitätskontrolle unterzogen. Die Leistungen werden durch Tests im BESS-Labor der Abteilung für Landtechnik der Universität von Illinois (USA) validiert.

Als Marktführer für Belüftungslösungen steht Munters seit mehr als 60 Jahren für Qualität und ist nach ISO 9001 zertifiziert.

Munters EM 50-52

Abluftventilatoren

Abmessungen

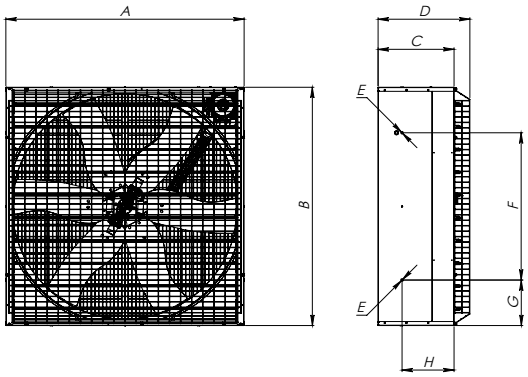

	EM/EMX50	EM52
A	1380 mm	1425 mm
B	1380 mm	1425 mm
C	450 mm	455 mm
D	540 mm	545 mm
E	M8	M8
F	830 mm	830 mm
G	275 mm	298 mm
H	308 mm	310 mm

Technische Daten

		EM/EMX50		EM52
Leistung	PS	1,0	1,5	2,0
Durchmesser Flügel	mm [inch]	1270 [50]		1334 [52]
Anzahl Flügel/Material		6/Munters Protect		6/Munters Protect
Anzahl Verschlusslamellen		10		10
Antrieb		Riemen		Riemen
Gewicht des vollständig ausgestatteten Ventilators	kg	84	86	90
Max. Leistungsaufnahme/max. Strom[1]	W/A	1150/2,1	1810/3,3	1770/3,5
Max. Betriebstemperatur	°C [°F]	50 [122]		50 [122]
Max. Betriebsdruck	Pa	50		100
Isolationsklasse Motor/Schutzart		F/IP55		F/IP55
Geräuschpegel[2]	Db(a)	67,6	70,4	70,3

[1] Spezifikation 50 Hz 400 V, 60 Hz auf Anfrage erhältlich, [2] Geräuschmessung nach ISO 3744

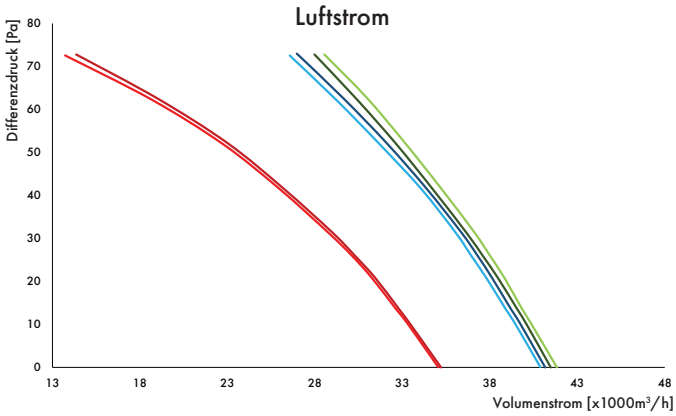

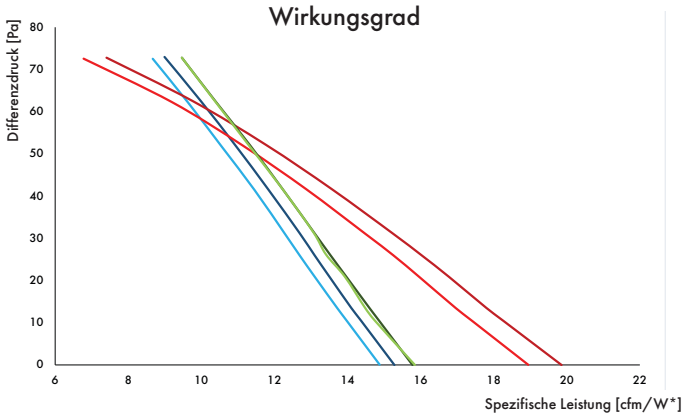

	Motor 1,0 HP		Motor 1,5 HP		Motor 2,0 HP	
	IE3	IE1	IE3	IE1	IE3	IE1
EM/EMX50						
EM52						

Daten zu Luftstrom und Wirkungsgrad unter Standardbedingungen gemessen (20°; 1013 hPa). *1 cfm/W = 1,7 m³/hW

Ladevolumen

	EM/EMX50		EM52	
	unmontiert	montiert	unmontiert	montiert
20-Fuß-Container	170 (120[1])	24	120	24
40-Fuß-Container	-	49	-	49
40-Fuß-HC-Container	300	57	300	57
LKW	328	65	328	64

Ein pyra. Schutzgitter für den Einbau unter 2,7 m ist auf Anfrage erhältlich. [1] Mit CE-Kunststoffschutz

Finden Sie die nächstgelegene Munters-Niederlassung unter **www.munters.com**

Munters behält sich das Recht vor, nach der Veröffentlichung aus produktionstechnischen oder anderen Gründen Änderungen an Spezifikationen, Mengen usw. vorzunehmen. © Munters AB, 2022

PS_EM50_52_202203_DE